FARO
BEARINGS
35th
ANNIVERSARY
1981-2016
Oltre 35 anni
di esperienza
al Vostro
servizio

CUSCINETTI RADIO-ASSIALI DI PRECISIONE PER TAVOLE ROTANTI

CUSCINETTI PER MACCHINE UTENSILI

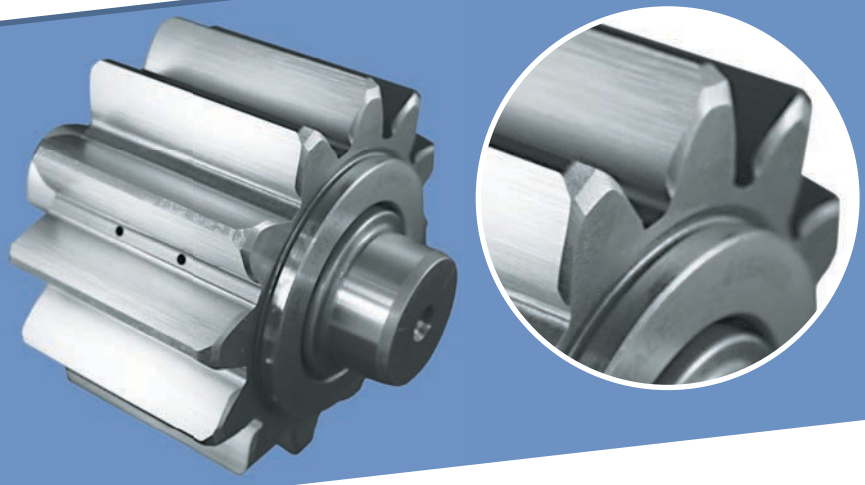

Ingranaggio per riduttore epicicloidale integrato nel cuscinetto.

CUSCINETTI SPECIALI

Per il settore cartario FARO ha sviluppato, insieme a importanti costruttori di macchine per la produzione di cartone, cuscinetti perfetti per questa applicazione molto particolare.

CUSCINETI PER PRODUZIONE CARTONE

L'esperienza di costruttori di cuscinetti speciali ci ha permesso di realizzare cuscinetti standard perfettamente intercambiabili con quelli di primarie marche.

CUSCINETTI STANDARD ORIENTABILI A RULLI

Lo studio di questi cuscinetti è frutto dell'esperienza dei nostri clienti che in team con il nostro ufficio tecnico hanno realizzato questo tipo specifico di cuscinetto.

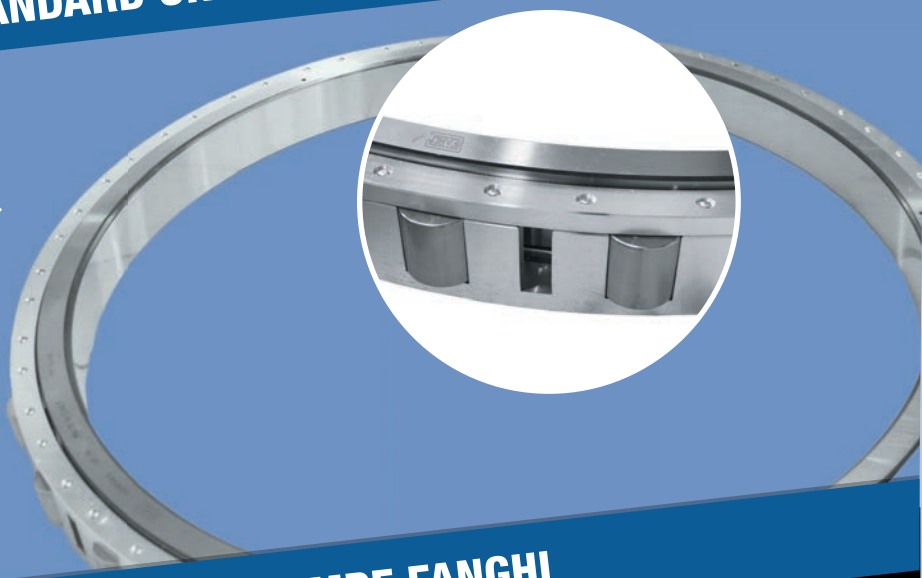

DRILLING - CUSCINETTI PER POMPE FANGHI

Costruiamo da molti anni questa tipologia di cuscinetti e siamo in grado di realizzarli customizzati per l'esigenza specifica del laminatoio oppure nelle versioni standard.

CUSCINETTI PER ACCIAIERIE

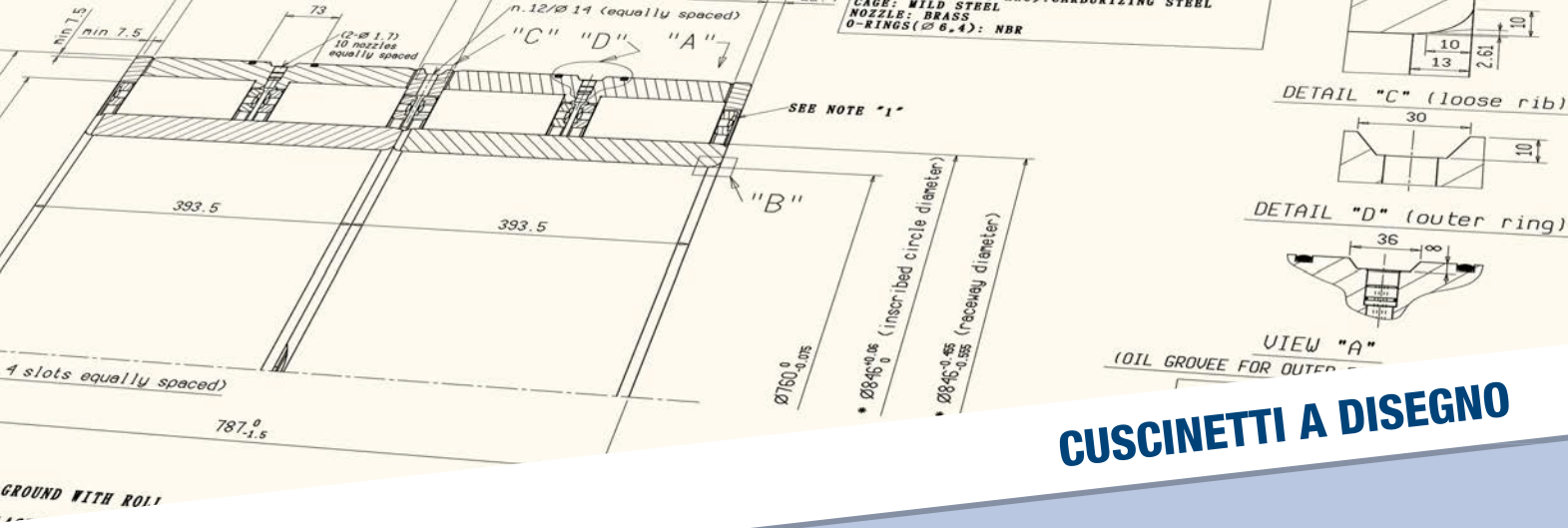

CUSCINETTI A DISEGNO

FARO è specializzata nella progettazione e costruzione di controrulli per spianatrice nelle forme e dimensioni più adatte alle esigenze del cliente.

CUSCINETTI PER SPIANATURA

I cuscinetti per laminatoi a freddo sono molto precisi e devono avere selezionature specifiche.
FARO fornisce ai clienti un servizio completo sia per il Revamping sia per le nuove realizzazioni.

CUSCINETTI PER LAMINATOI A FREDDO

CUSCINETTI PER OIL & GAS

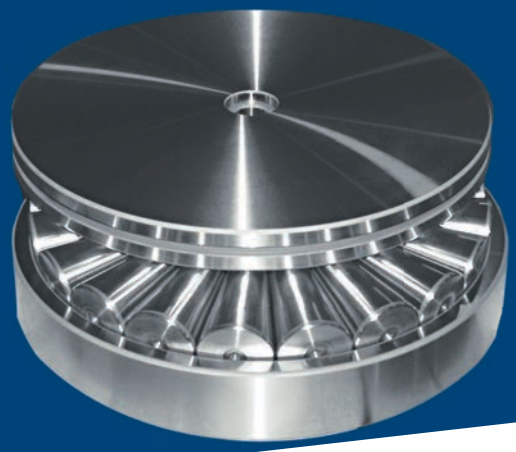

Cuscinetti reggispinta a rulli conici a pieno riempimento o con gabbia per uso in laminatoio.

CUSCINETTI ASSIALI PER VITONI

Per garantire un elevato standard qualitativo dei nostri prodotti, oltre a controlli dimensionali e geometrici, **abbiamo realizzato un banco di prova per poter misurare e certificare la coppia di spunto dei cuscinetti** (FARY).

Il sistema permette di scegliere il valore di coppia di partenza, quello massimo, il rateo di incremento e di decremento per poter misurare una ampia gamma di cuscinetti.

I dati registrati dalla cella di carico del banco di prova (fino a 5000 letture al secondo) durante tutto il ciclo di controllo, possono essere visualizzati in un report grafico, poi allegato, come certificazione, ad ogni singolo cuscinetto.

STRUMENTI DI MISURA PER COLLAUDI SPECIALI

Faro è presente da oltre 35 anni nel mercato dei cuscinetti di precisione e ha recentemente incrementato la propria capacità produttiva raggiungendo i 6000 mm di diametro esterno.

Cuscinetti radiali, **assiali** e **ralle di precisione** da foro 20 mm interamente progettati dal nostro staff tecnico e prodotti in Italia, con tempi di consegna ridotti anche per design speciali.

Oltre il 50% della produzione è esportata in tutto il mondo, sia verso costruttori primari, sia utilizzatori finali di diversi settori, quali: siderurgico, cartario, movimentazione, ferroviario, macchine utensili e molti altri. La nostra peculiarità è la flessibilità produttiva, che permette di offrire un'alternativa efficace in caso di mancata disponibilità dei prodotti standard anche in piccoli lotti.

FARO BEARINGS

FARO INDUSTRIALE S.R.L.
VIA TORINO 19
Z.I. 29010 CALENDASCO (PC) - ITALIA

TEL.: +39 (0523) 769849 • FAX: +39 (0523) 760315

sales@faro-spa.it

WEB: www.faro-bearings.com